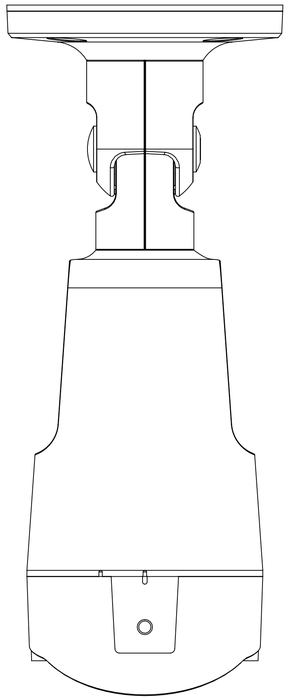

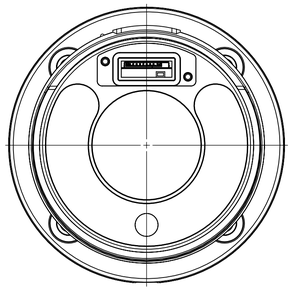

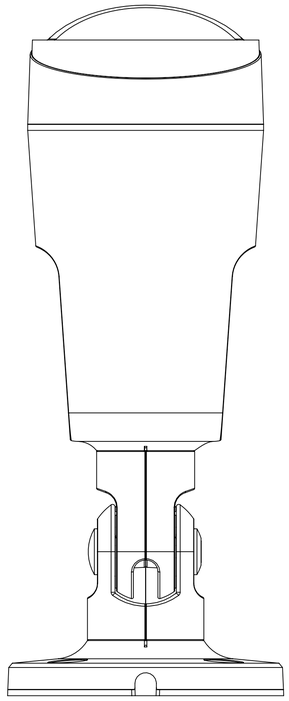

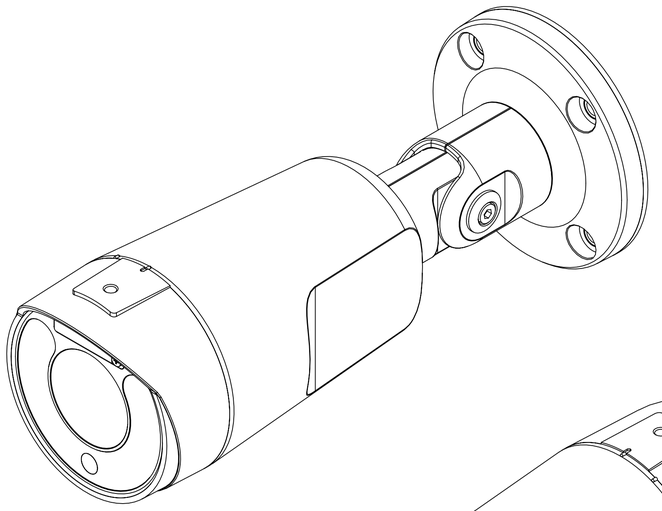

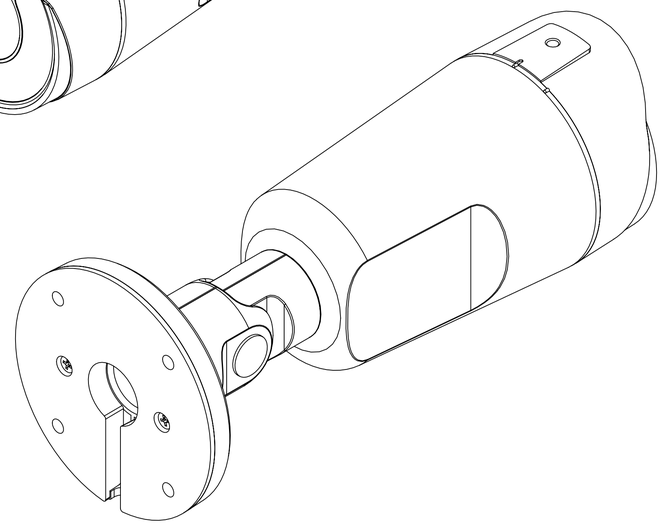

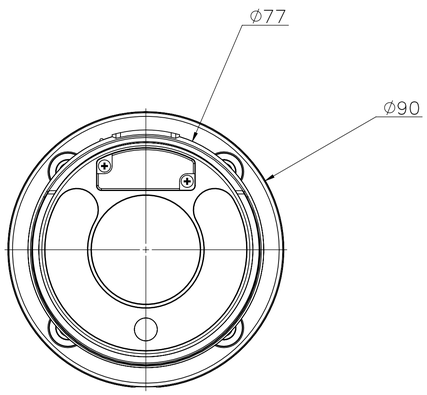

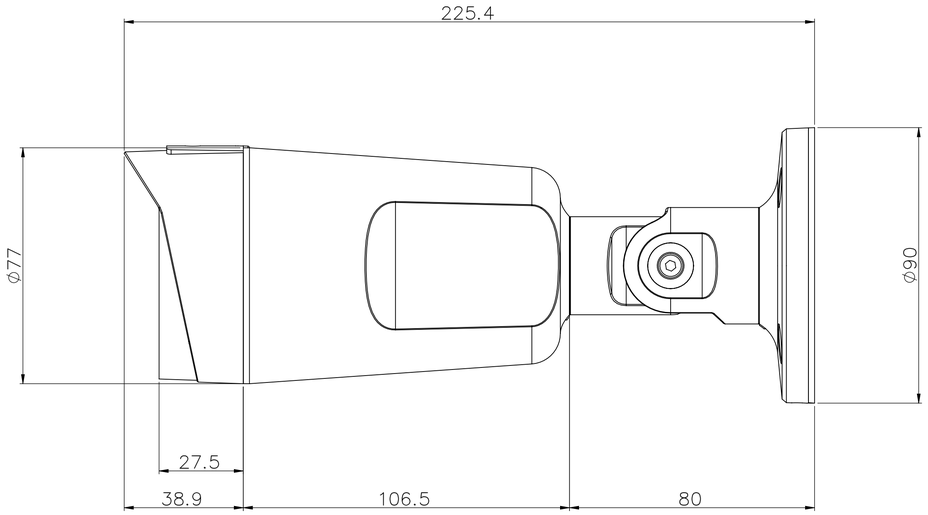

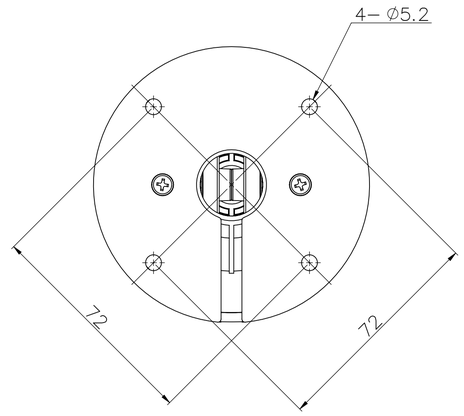

B N : Burr 제거
(R) : C0.3 또는 R0.3 이하

T N : Chip 불가
B S : Burr 면

F N : 표면 처리 불가
N N : 무처리 관계 무관

F B : 처리전 치수
F A : 처리후 기준

[ ] : 외관 등급
<> : 로라 방향

| | | |