NETWORK CAMERA Perfect Networking Solutions

NEW

NC-EP320-IDP3

제품개요

NC-EP320-IDP3은 Full-HD해상도를 지원하는 메가픽셀 네트워크 돔형 IR 카메라입니다. 트리플 스트리밍, PoE등 최적의 감시 환경 구축을 지원하며, 완벽한 Day & Night 기능, 가변 비트레이트 기능을 제공하며 끊김없는 최상의 영상 품질을 제공합니다. 또한 2개의 IR LED를 탑재하여 주야간 최상의 화질을 지원합니다.

제품특징

- H.264 Main Profile, M-JPEG 듀얼코덱
- Full-HD 해상도 및 실시간 30ips 전송
- 트리플 스트리밍 (3가지 해상도 및 화질 선택 가능)
- IR LED 2EA, 야간 가시거리 15m
- 최대 10명 동시 접속
- PoE 지원
- Onvif 지원

외관도

단위:mm

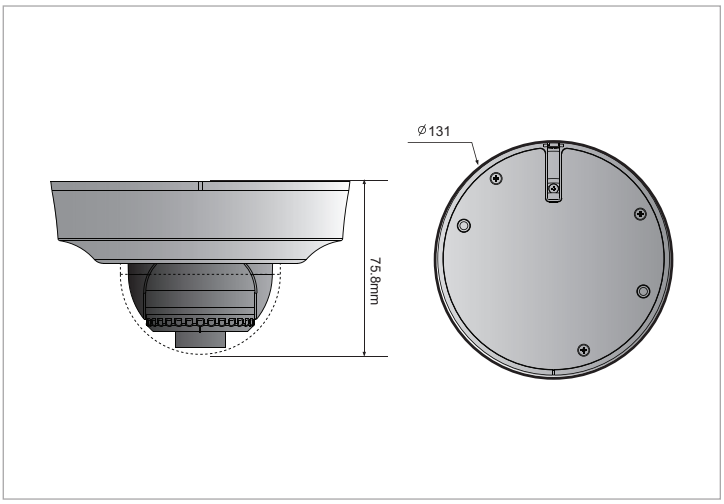

시스템 연결도

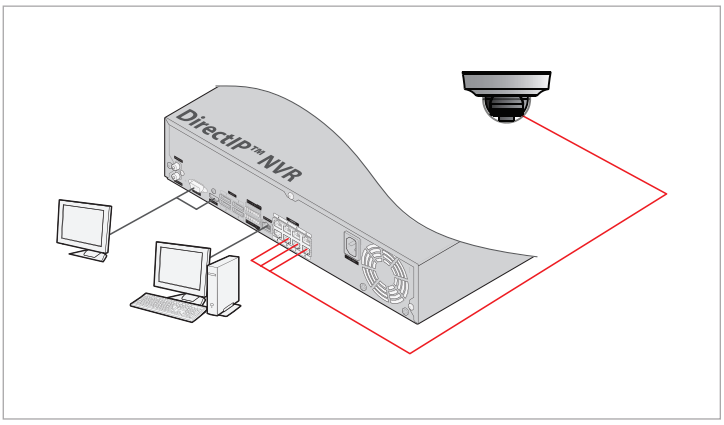

제품사양

Model	NC-EP320-IDP3	
카메라 영상 / 기능		
촬상 소자	1/2.9" CMOS, 2메가픽셀	
최대 해상도	1920 x 1080	
주사 방식	프로그레시브	
렌즈	고정 초점 렌즈 (f = 4mm, F2.0)	
IRIS	Fixed Iris	
화각	84.4° (H), 50.3° (V), 104.6° (D)	
최저조도	0 LUX (IR LED ON)	
S/N 비	50 dB	
Wide Dynamic Range	74.7dB	
전자셔터	Auto / Manual (1/30 ~ 1/8000s), Anti-Flicker,	
	Slow Shutter(1/7.5s, 1/15s)	
Day & Night	Yes (ICR)	
IR 가시거리 (LEDs)	15m (2EA)	
화질 개선	Auto Expose, Auto White Balance, Digital Noise Reduction	
	Backlight Compensation, HSBLC	
프라이버시 존	16 Zones	
지능형 영상 분석	움직임감지, 탬퍼링, 트립존, AUDIO DETECTION, Pre-Recorded, VOICE ALERT	
외부 영상 출력	1 Terminal Block	
네트워크		
	DirectIP™ 모드	일반 모드
비디오 압축 방식	H.264 (MP), M-JPEG	
비트레이트 제어	H.264 – CBR / VBR	
최대 프레임레이트	30ips (@1920 x 1080)	
오디오 압축방식	–	
양방향 오디오	–	
접속방식	DirectIP 모드	IDIS 일반모드
		ONVIF Profile S
스트리밍 해상도	1920x1080, 1280x720, 704x480, 640x480, 352x240	1920x1080, 1280x720, 704x480, 352x240
멀티 스트리밍	쿼드 스트리밍	트리플 스트리밍
네트워크 프로토콜	DirectIP 프로토콜	RTP/RTSP/TCP,RTP/RTSP/TCP, HTTP/TCP, RTP/UDP RTSP/ HTTP, HTTPS, FTP, SNTP, SMTP, FEN, mDNS, uPNP
보안	SSL 암호화	Multi-User Authority, IEEE 802.1x
		IP Filtering, HTTPS, SSL 암호화
통합 관리 소프트웨어	DirectIP™ NVR connection	INIT, iNEX, IDIS Mobile, Webguard
이더넷	RJ45 (10/100BASE-T)	
메모리 슬롯	Micro SD/SDHC	
알람 / 이벤트		
이벤트 동작	움직임 감지, 탬퍼링, 트립존	
이벤트 버퍼링 (Pre & Post)	지원 (최대 60MB)	
이벤트 전송	원격 S/W, 이메일 (이미지 전송)	
오디오 입력 / 출력	–	
알람 입력 / 출력	–	
동작 환경		
내충격 대응	–	
방진 / 방수 대응	–	
동작 온도	-10℃ ~ 50℃	
동작 습도	0% ~ 90%	
전원		
사용전원	PoE (IEEE802.3af class 2)	
소비 전력	3.96W	
외관		
외형 치수 (Ø x H)	Ø131 x 75.8mm	
무게	0.3 Kg	
인증	FCC, CE (50130-4), KC	