B N : Burr 제거
Ⓡ : C0.3 또는 R0.3 이하

T N : Chip 불가
B S : Burr 면

F N : 표면 처리 불가
N N : 위치 관계 무관

F B : 처리전 치수
F A : 처리후 가공

[ ] : 외관 등급
<=> : 모라 방향

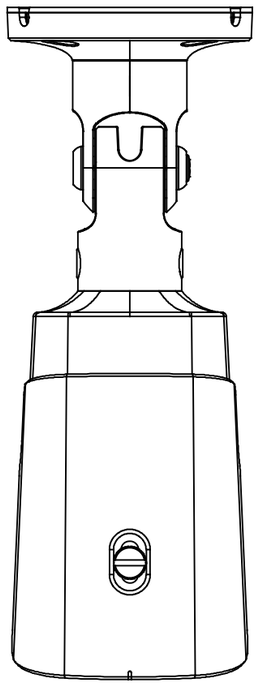

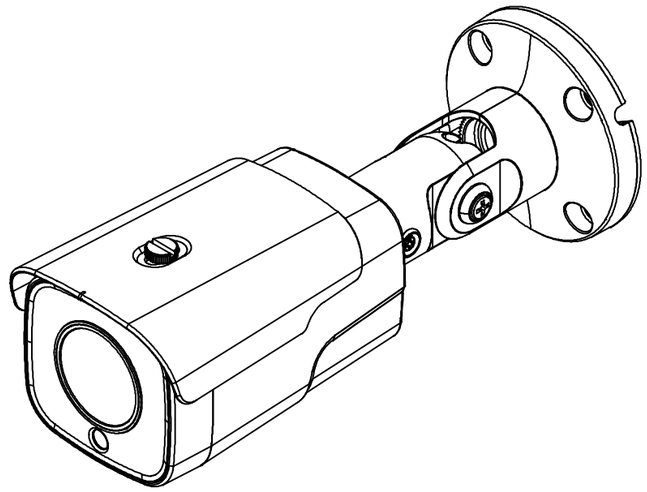

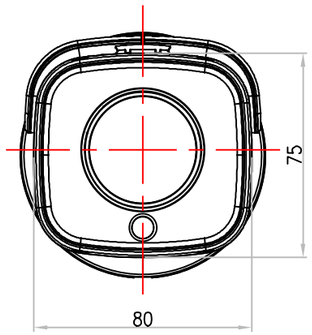

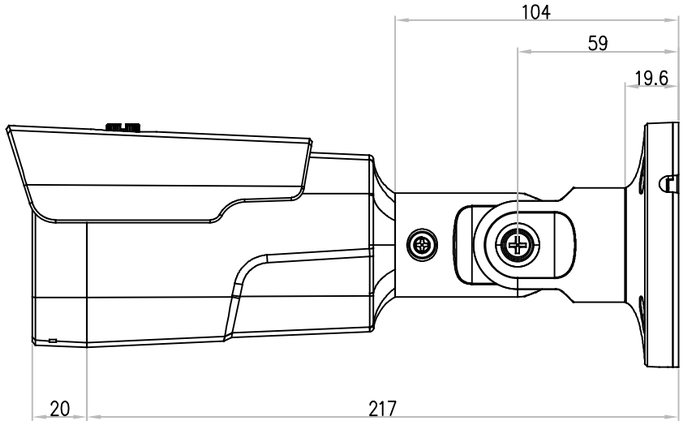

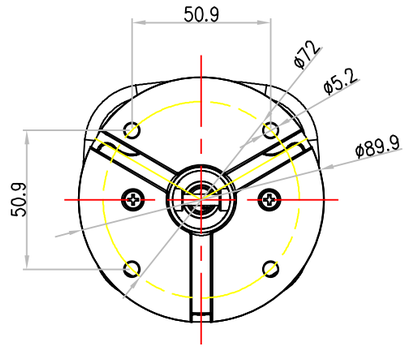

出 圖
2019. 10. 30
(주)아이디스
기구팀

-	-							WHT	-	-	-		
				지정				각도 ±°	사상 ~ ▽ ▽▽ ▽▽▽ ▽▽▽▽			척도 1/1	
				등급					재질 -				
				지정 공차 범위(±)									
				호칭치수 \ 등급	1 급	2 급	3 급	4 급	5 급	열처리			
				4 이하	0.1	0.1	0.1	0.2	0.5	표면처리			
				4 ~ 16 이하	0.1	0.1	0.2	0.3	0.8				
				16 ~ 63 이하	0.1	0.2	0.3	0.5	1.2				
				63 ~ 250 이하	0.2	0.3	0.5	0.8	1.8				
				250 ~ 1000 이하	0.3	0.5	0.8	1.2	3.0	품명	TC-T5531WRX_BRAND		
	191028	신규	변경인	1000 ~ 2000 이하		0.8	1.2	1.8	5.0				
승인	검도	설계	제도	관계						도번	40XXXX		
송진규		임상관	임상관										

IDIS CO.,LTD.