B N : Burr 제거
Ⓑ : C0.3 또는 R0.3 이하

T N : Chip 불가
B S : Burr 면

F N : 표면 처리 불가
N N : 위치 관계 무관

F B : 처리전 치수
F A : 처리후 기준

[ ] : 외관 등급
<=> : 무라 방향

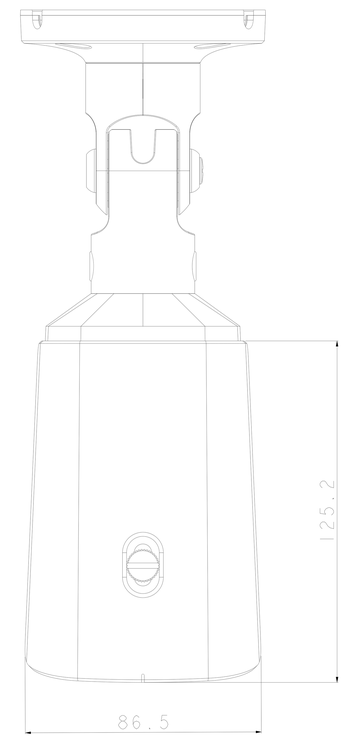

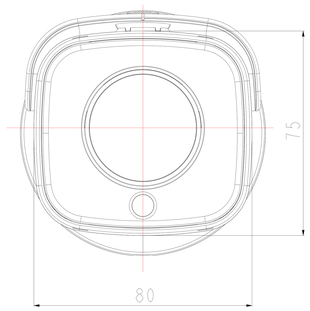

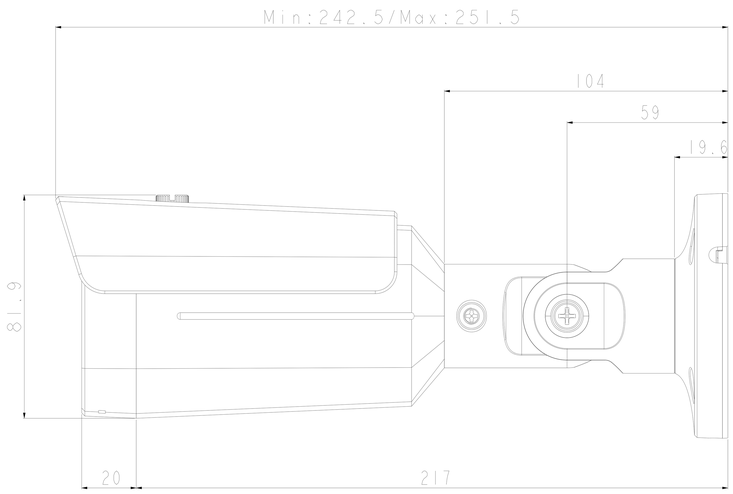

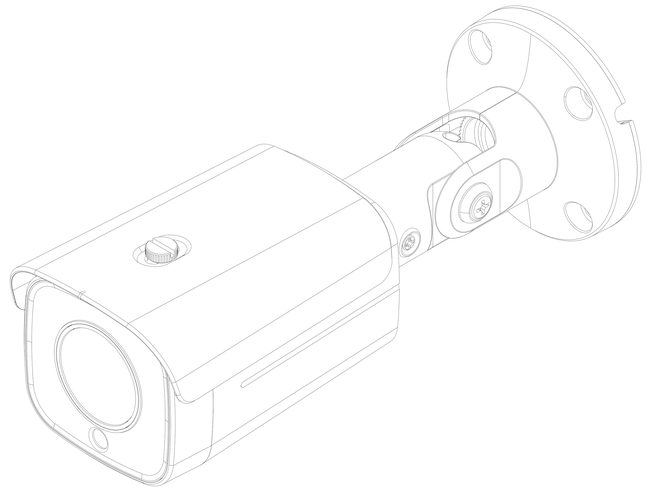

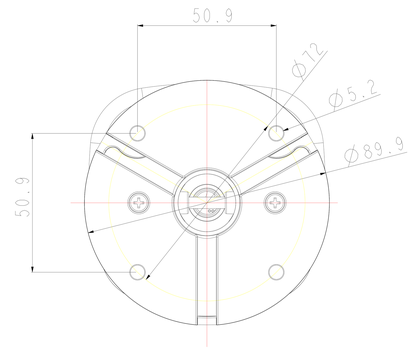

-	-				WHT		-	-	-
				지정	각도 ± °		사상 ~		척도 1 /
				등급			재질 -		

지정 공차 범위(±)

호칭치수 \ 등급	1 급	2 급	3 급	4 급	5 급
4 이하	0.1	0.1	0.1	0.2	0.5
4 ~ 16 이하	0.1	0.2	0.2	0.3	0.8
16 ~ 63 이하	0.1	0.2	0.3	0.5	1.2
63 ~ 250 이하	0.2	0.3	0.5	0.8	1.8
250 ~ 1000 이하	0.3	0.5	0.8	1.2	3.0
1000 ~ 2000 이하		0.8	1.2	1.8	5.0

열처리 표면처리 품명

	191028	신규	변경인			
승인	검도	설계	제도	관계	도번	
송진규		임상관	임상관			

TC-T5531WRX_ODM

40XXXX

IDIS CO.,LTD.