틸트 마운트

DA-TM4200

제품사양

외형 치수	Ø135 x 54(H)
무게	0.2kg
호환 액세서리	DA-LM2000, DA-RM2000

외관도

(Unit – mm)

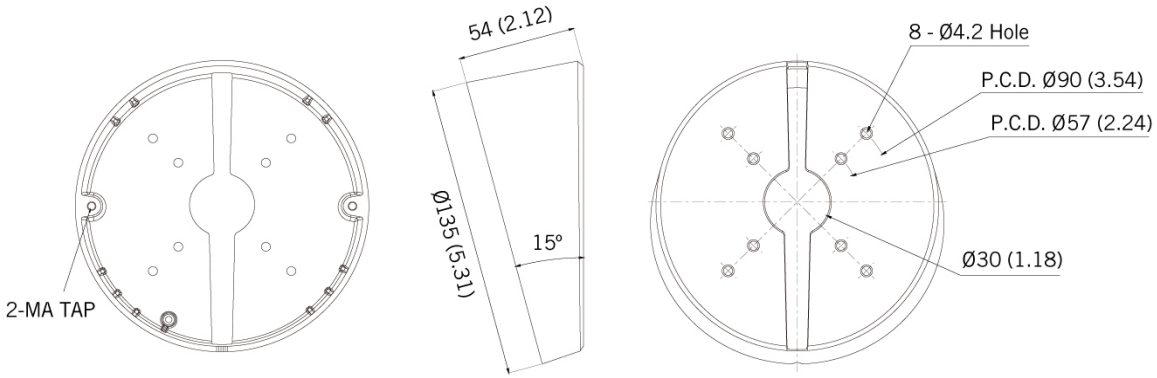

Copyright © 2022 IDIS Co., Ltd. All rights reserved.

※ IDIS, 제품명, 솔루션명, 식별 넘버 등은 주식회사 아이디스의 상표입니다. 본 저작물의 저작권은 (주)아이디스에 있으며 무단 전재, 복사 또는 배포 등을 엄격히 금합니다. 또한 이미지 및 특장점 등에는 광고적 표현이 포함되어 실제 제품과 차이가 있을 수 있으며 제품의 외관, 사양 등은 제품 향상을 위해 사전 예고없이 변경될 수 있으니 자세한 사항은 홈페이지에서 더욱 빠르고 정확하게 확인하십시오.