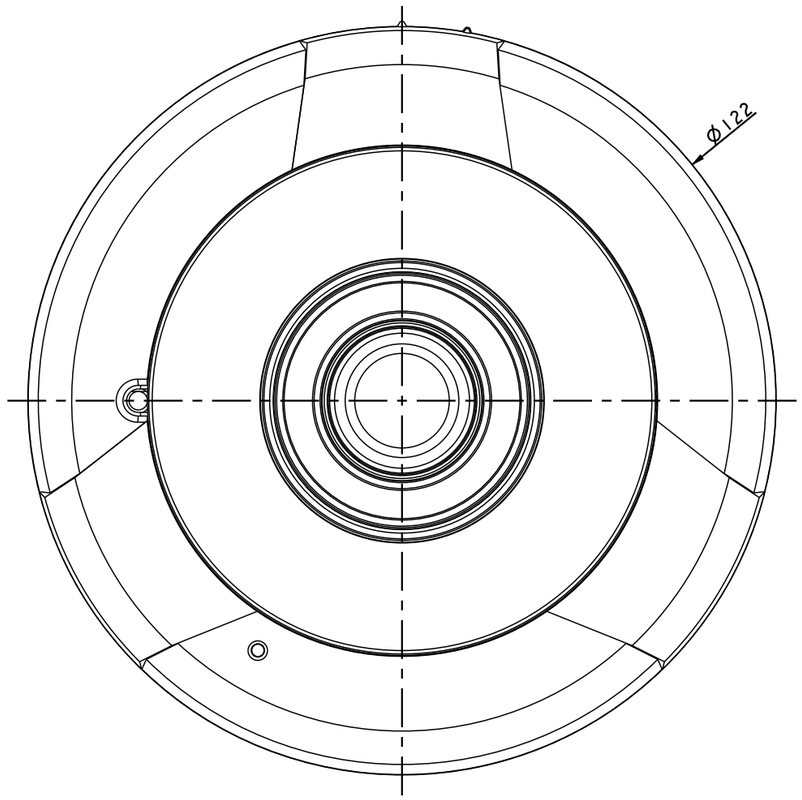

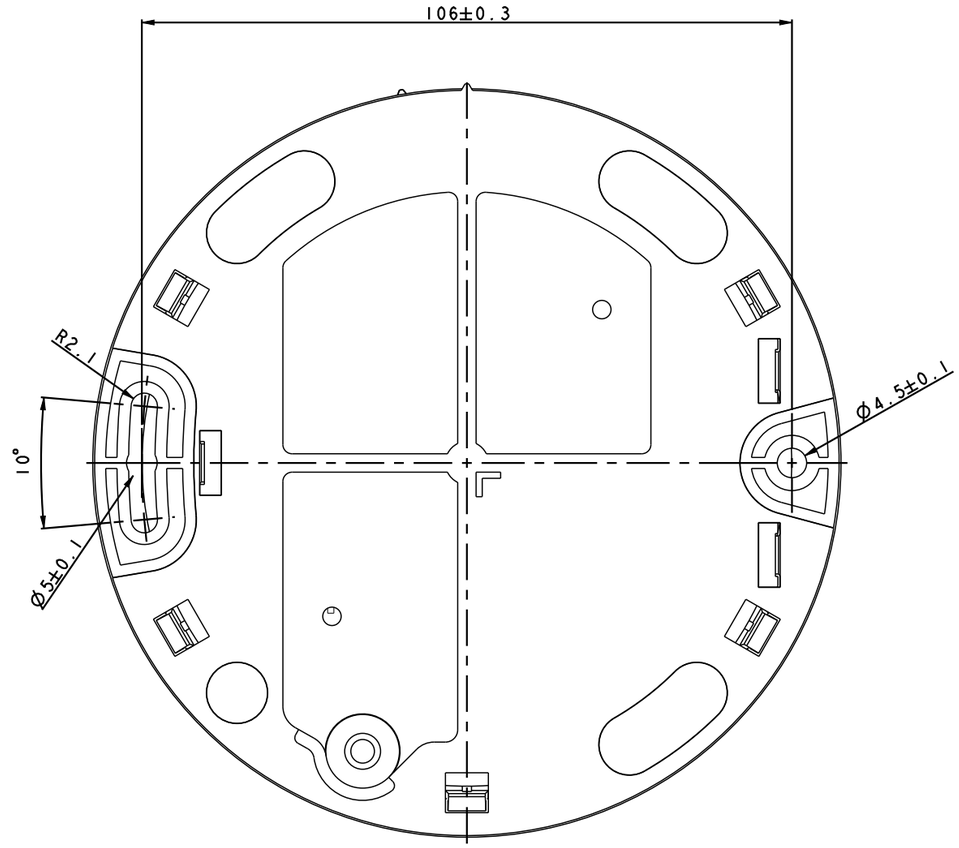

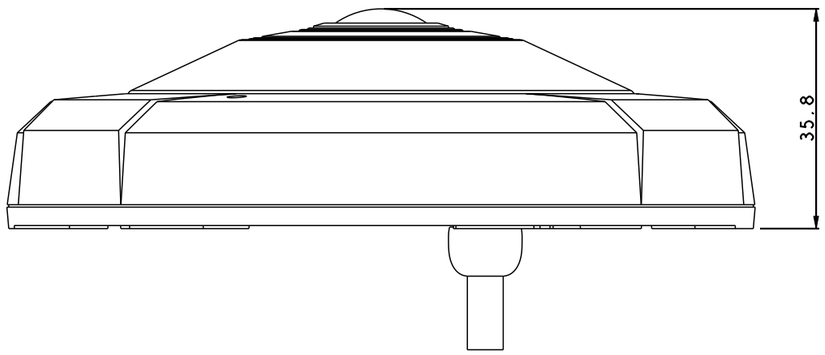

- 제품중량 : 285g
- 포장물 중량 : 500g

				Unit	Sheet	Scale
				mm, Kg-f	1 of 1	1:1
				Model	DC-Y6513RX	
	18.09.21	Draft	김동진	Aseembly Name	-	
Approved 정경주	Checked	Designer 김동진	Drafter 김동진	Aseembly No	-	

A3

IDIS CO.,LTD