M+181A5 M+181A5

B:N : Burr 제거
Ⓡ : C0.3 또는 R0.3 이하

T:N : Chip 불가
B:S : Burr 면

F:N : 표면 처리 불가
N:N : 위치 관계 무관

F:B : 처리전 치수
F:A : 처리후 기준

[ ] : 외관 등급
<> : 모라 방향

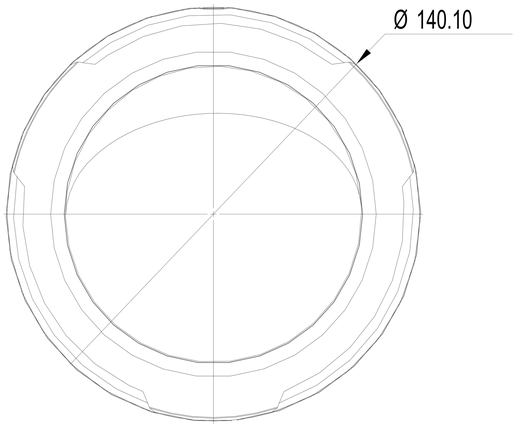

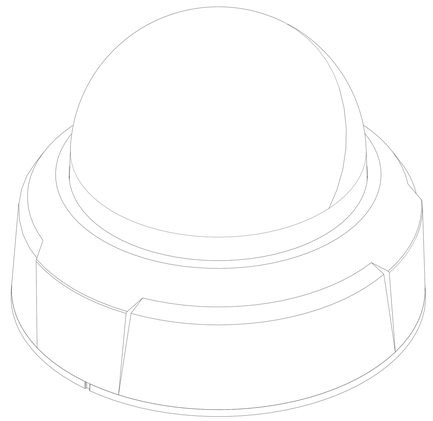

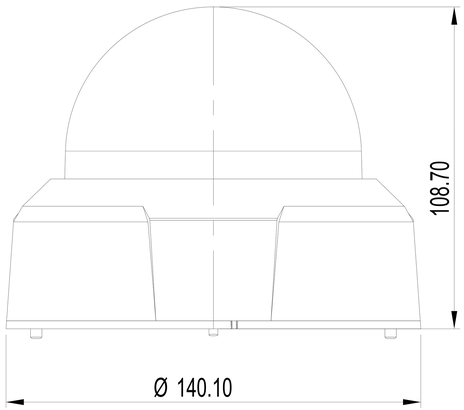

180126	신 규		변경인
승인 정경주	검토	설계 송진규	제도 송진규

지정 등급: 2 등급

각도: ± °

지정 공차 범위(±)

호칭치수 \ 등급	1 급	2 급	3 급	4 급	5 급
4 이하	0.1	0.1	0.1	0.2	0.5
4 ~ 16 이하	0.1	0.1	0.2	0.3	0.8
16 ~ 63 이하	0.1	0.2	0.3	0.5	1.2
63 ~ 250 이하	0.2	0.3	0.5	0.8	1.8
250 ~ 1000 이하	0.3	0.5	0.8	1.2	3.0
1000 ~ 2000 이하		0.8	1.2	1.8	5.0

관계 도번

사상 ~ M+181A5

재질

열처리

표면처리

품명 NC-D620-4MXI

나 번 5XXXXX

척도 1 1

M+181A3 A3 M+181A3

DIAS CO.,LTD.