B N : Burr 제거
Ⓡ : C0.3 또는 R0.3 이하
T N : Chip 불가
B S : Burr 면
F N : 표면 처리 불가
N N : 위치 관계 무관
F B : 처리전 치수
F A : 처리후 가공
[ ] : 외관 등급
<=> : 로라 방향

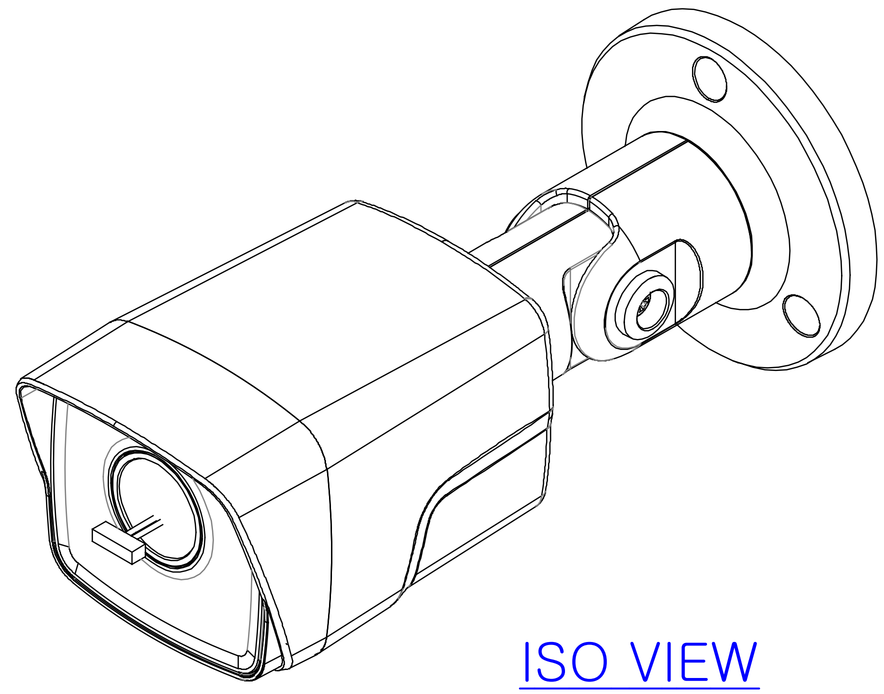

ISO VIEW

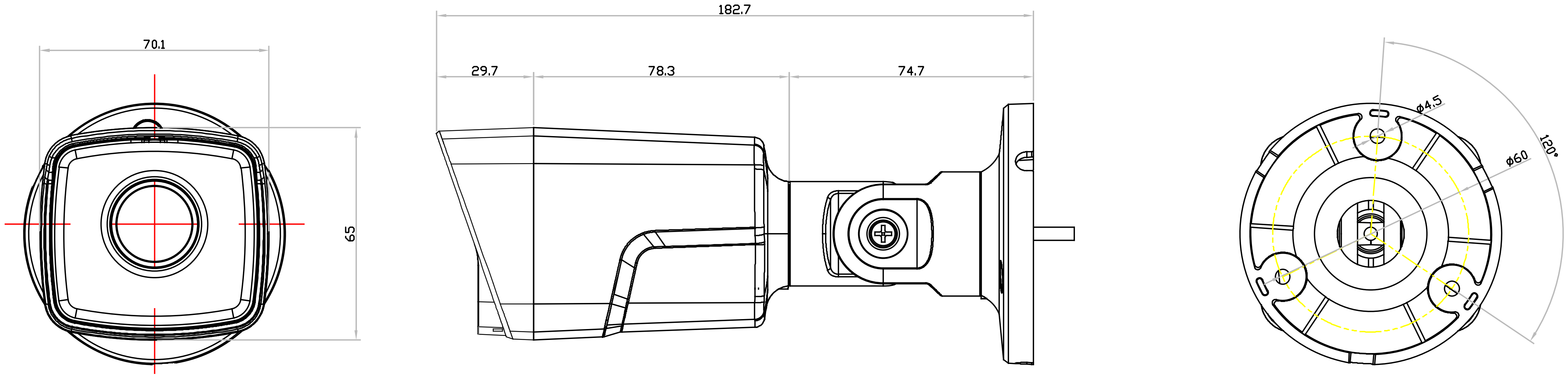

出 圖
2019. 10. 28
(주)아이디스
기구팀

지정 등급	각도 ±°	사상 ~ ▽ ▽▽ ▽▽▽ ▽▽▽▽	척도 1/1
		재질 –	

지정 공차 범위(±)

호칭치수 \ 등급	1 급	2 급	3 급	4 급	5 급
4 이하	0.1	0.1	0.1	0.2	0.5
4 ~ 16 이하	0.1	0.1	0.2	0.3	0.8
16 ~ 63 이하	0.1	0.2	0.3	0.5	1.2
63 ~ 250 이하	0.2	0.3	0.5	0.8	1.8
250 ~ 1000 이하	0.3	0.5	0.8	1.2	3.0
1000 ~ 2000 이하		0.8	1.2	1.8	5.0

열처리
표면처리
품명 DC-E4212_4.0/6.0mm

A	191028	신규	변경인

승인	검도	설계	제도
송진규		임상관	임상관

관계 도번

도번 50XXXX

IDIS CO.,LTD.